数显环形槽直径测量仪

球头直径可定制

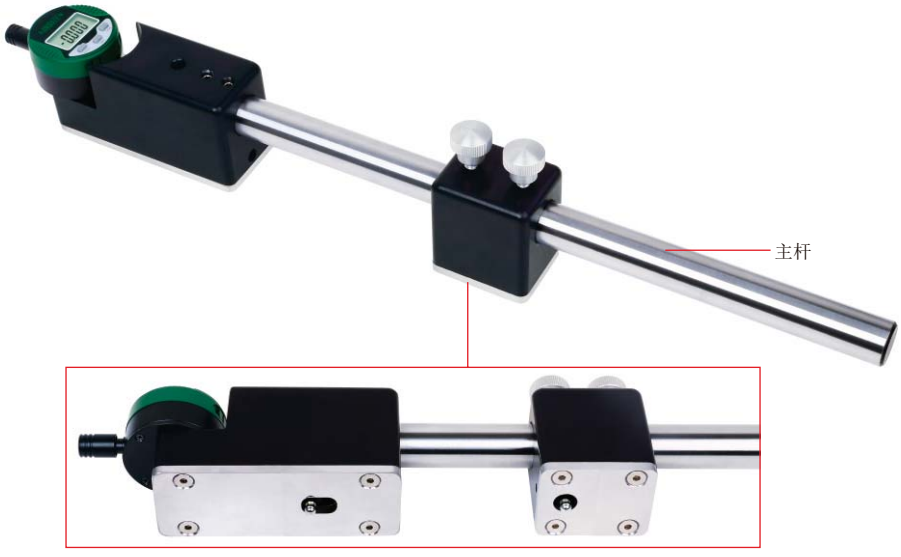

2261-5

应用

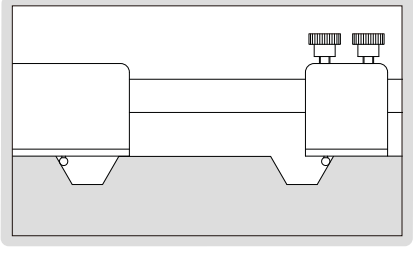

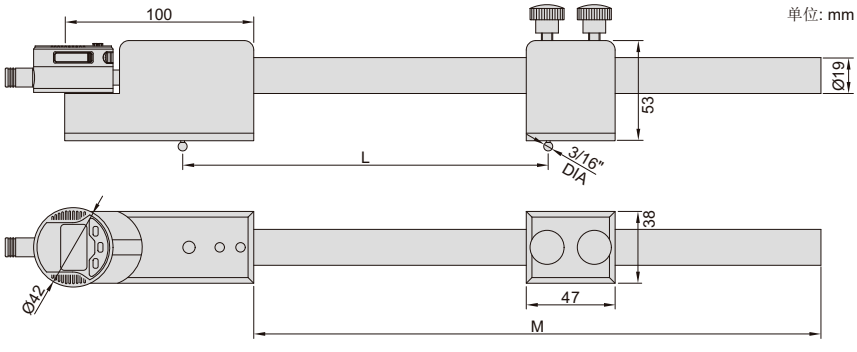

- 符合企业标准
- 测头高度可调节
- 适用于法兰环形槽直径的测量
- 可选附件: 数据传输线(型号**7315-50M**, **7302-40M**), 对零标准块(型号**6254**)

型号	测量范围(L)	活动测头行程	分辨率	重复性	M
2261-5	2.6"-13"/66-330mm	0.2"/5mm	0.00005"/0.001mm	0.002mm	12"/300mm

主杆(选配)

型号	M
2261-M24	24"/600mm
2261-M30	30"/750mm
2261-M36	36"/900mm